SEZIONE A-A

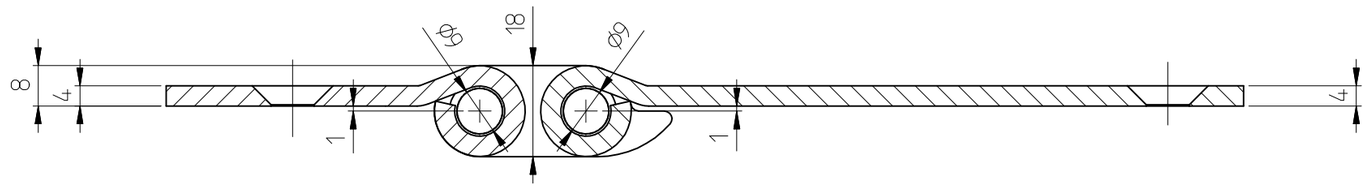

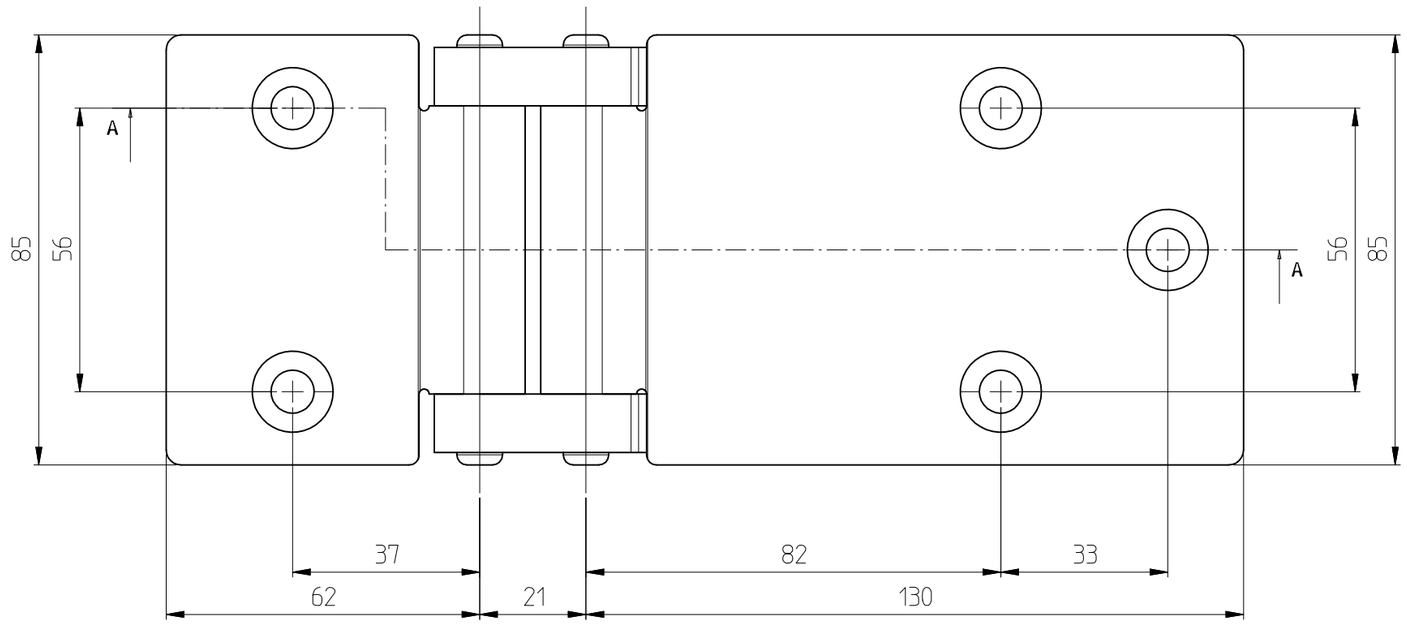

90L12100